RU

Руководство по эксплуатации

Станок точильный
дисково-ленточный
BSM-150N

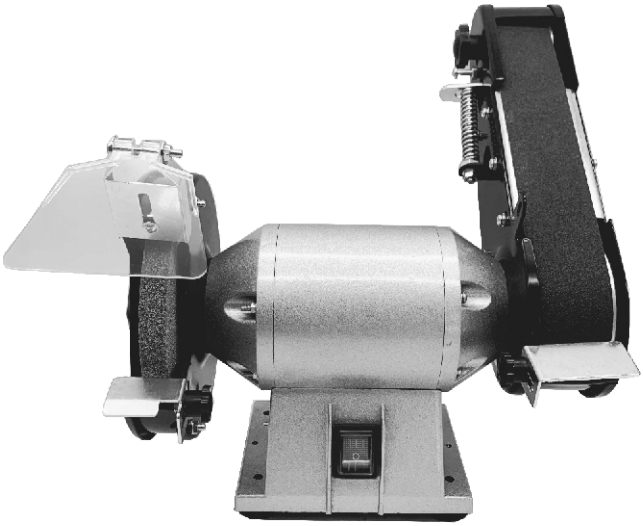

ПЕРЕД ИСПОЛЬЗОВАНИЕМ ВНИМАТЕЛЬНО ОЗНАКОМЬТЕСЬ С ИНСТРУКЦИЕЙ!

Уважаемый покупатель!

Благодарим за покупку продукции BRAIT®.

В данном руководстве приведены правила эксплуатации инструмента BRAIT®.

Перед началом работ внимательно прочтите руководство. Эксплуатируйте инструмент в соответствии с правилами и с учетом требований безопасности, а также руководствуясь здравым смыслом. Сохраните инструкцию, при необходимости Вы всегда можете обратиться к ней. Линейка продукции BRAIT® постоянно расширяется новыми моделями.

Продукция BRAIT® отличается эргономичным дизайном, обеспечивающей удобство ее использования, продуманной конструкцией, высокой мощностью и производительностью.

В связи с изменениями в технических характеристиках содержание руководства может не полностью соответствовать приобретенному инструменту.

Производитель оставляет за собой право вносить изменения в конструкцию отдельных деталей без предварительного уведомления. Имейте это в виду, читая руководство по эксплуатации.

С уважением, команда BRAIT®.

При любом отключении инструмента из электросети, а также в случае прекращения электроснабжения, снимите фиксацию (блокировку) выключателя и переведите его в положение "Выключено" для исключения дальнейшего самопроизвольного включения инструмента

Дата изготовления может быть определена цифрами серийного номера, размещённого на изделии, и (или) может быть указана на упаковке изделия.

Станок точильный электрический BRAIT® BSM-150N предназначен для заточки и сухой шлифовки металлических заготовок и режущего инструмента.

ВНИМАНИЕ! Отдельные узлы изделия во время работы нагреваются и прикосновение к ним может вызвать ожог. При подключении изделия в сеть электропитания используйте только розетки с заземлением - это поможет избежать электрического удара.

Применение изделия в индустриальных и промышленных объемах, в условиях высокой интенсивности работ и сверхтяжелых нагрузок, снижает срок службы изделия.

ОПИСАНИЕ И ТЕХНИЧЕСКИЕ ДАННЫЕ

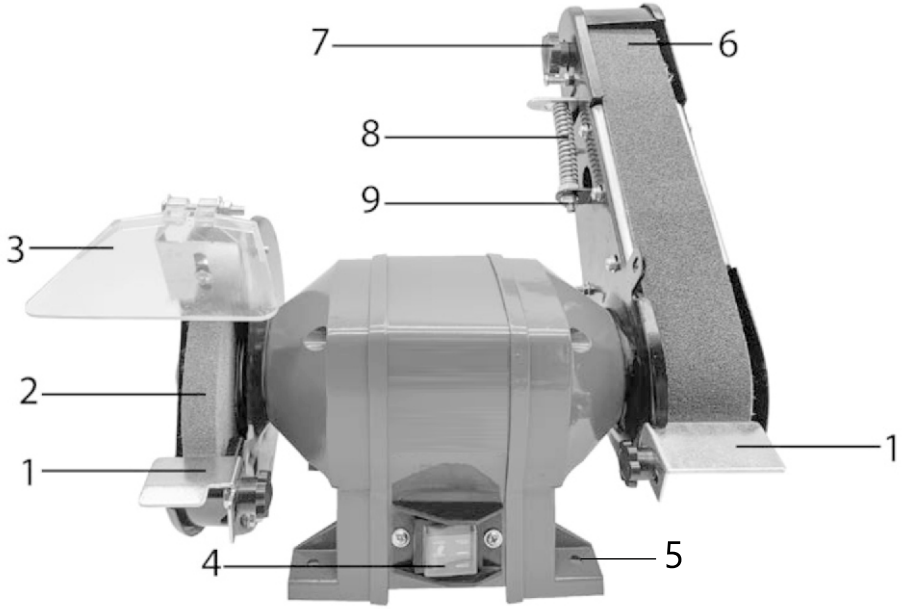

1. Металлический упор
2. Точильный камень (шлифовальный круг)
3. Защитное стекло с кронштейном
4. Выключатель
5. Отверстия крепления
6. Шлифовальная лента
7. Винт регулировки шлифовальной ленты
8. Натяжитель шлифовальной ленты
9. Гайка регулировки натяжения шлифовальной ленты

ТЕХНИЧЕСКИЕ ХАРАКТЕРИСТИКИ

Номинальное напряжение питания, В	220
Частота тока, Гц	50
Номинальная потребляемая мощность, Вт	400
Число оборотов на холостом ходу, об/мин	2840
Размеры шлифовального инструмента; - диск, мм - шлифовальная лента, мм	150x16x12.7 50x686
Степень защиты	IP20
Масса, кг (нетто/брутто)	6 / 6,6

КОМПЛЕКТ ПОСТАВКИ:

- Станок (1 шт.)
- Защитный экран для глаз (1 шт.)
- Крепежная скоба защиты для глаз (1 шт.)
- Подручник (2 шт.)
- Барашек (2 шт.)
- Болт (1 шт.)
- Винт (2 шт.)
- Гайка (2 шт.)
- Стопорная шайба (2 шт.)
- Шайба большая (2 шт.)

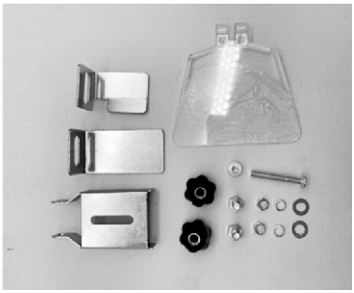

ВНИМАНИЕ: *внешний вид, комплектация и технические характеристики устройства могут незначительно отличаться.*

ОБЩИЕ УКАЗАНИЯ ПО БЕЗОПАСНОСТИ

Перед тем, как начать пользоваться устройством, необходимо очень внимательно прочитать и понять данное руководство, а также соблюдать приведенные в нем инструкции. Это позволит обеспечить безопасность пользователя и окружающих людей.

Предупреждение! Данное устройство не предназначено для использования людьми (включая детей) с ограниченными физическими, сенсорными или умственными способностями, либо не имеющими опыта или знания, без присмотра или инструктажа со стороны ответственного лица.

Необходимо следить за тем, чтобы дети не играли с устройством.

Предупреждение! Прочитать все предупреждения о безопасном использовании и все инструкции.

Несоблюдение предупреждений и инструкций может привести к поражению электрическим током, пожару и (или) серьезным травмам.

Изучить информацию об электроинструменте.

Важно прочитать и понимать содержание руководства по эксплуатации и маркировку на электроинструменте. Изучить возможности его применения, а также ограничения, потенциальные риски и опасности, связанные с электроинструментом.

Хранить все предупреждения и инструкции для получения справки и ознакомления с ним новых пользователей.
Термин «электроинструмент» в предупреждениях относится к приобретенному электроинструменту, работающему от сети (проводная модель), от батареек (беспроводная модель).

Технические безопасность на робочем месте

- Рабочее место должно быть чистым и хорошо освещенным.
- Беспорядок и плохое освещение могут привести к несчастным случаям. Беспорядок на верстаках и рабочих местах может привести к несчастным случаям. Рабочие места должны содержаться в чистоте. Пол должен быть чистым и на нем не должно быть мусора.
  Особую осторожность следует соблюдать в местах, где можно поскользнуться на древесных опилках или воске.
- Запрещено использовать электроинструменты во взрывоопасных средах, например, при наличии легковоспламеняющихся жидкостей, газов или пыли.
  Электроинструменты создают искры, которые могут привести к воспламенению дыма или газов.
- Не допускать детей, животных и посторонних к месту работы устройства. Отвлекающие факторы могут привести к потере контроля над ситуацией.
- При использовании электроинструмента внутри помещения накрыть мебель и пол подходящими чехлами.
- При использовании отдельных электроинструментов дома или в рабочем цехе следует соблюдать общие противопожарные меры. В качестве меры предосторожности рекомендуется проконсультироваться со специалистом по вопросам приобретения и использования подходящего огнетушителя.

Электрическая безопасность

- Штепсельная вилка электроинструмента должна подходить к розетке. Запрещается изменять конструкцию штепсельной вилки. Не использовать соединительные штепсели с заземленными электроинструментами.
- Избегать контакта с заземленными поверхностями, такими как трубы, радиаторы, плиты и холодильники.
- При контакте с заземленными поверхностями увеличивается риск поражения электрическим током.

- Не использовать электроинструмент во время дождя или в условиях повышенной влажности. При попадании воды на электроинструмент увеличивается риск поражения электрическим током и непосредственный выход его из строя.
- Не тянуть за электрический шнур. Запрещается использовать электрический шнур для перемещения, подъема или извлечения вилки из розетки. Держать шнур вдали от источников тепла, масла, растворителей, острых краев или движущихся деталей. При работе держать шнур на расстоянии от инструмента.
  Использование поврежденного или запутанного провода увеличивает риск поражения электрическим током.
- При эксплуатации электроинструмента вне помещения использовать специальный удлинитель. Использование шнура, подходящего для использования на открытом воздухе, снижает риск поражения электрическим током.

ЗАПРЕЩЕНО ИСПОЛЬЗОВАТЬ двухжильные удлинители или катушки. Для электроинструментов с заземляющим контуром необходимо использовать трехжильный удлинитель или катушку с заземляющей жилой, подключенной к «земле». При эксплуатации электроинструмента на открытом воздухе использовать удлинитель, подходящий для применения на открытом воздухе и имеющий соответствующую маркировку. Во избежание перегрева следует полностью разматывать удлинитель. При использовании удлинителя убедиться в том, что он рассчитан на значения тока, с которым работает инструмент. Использование провода меньшего сечения приведет к перегреву. Для удлинителя длиной до 15 метров необходимо использовать провод сечением 1,5 мм2.

Для удлинителя длиной от 15 до 40 метров необходимо использовать провод сечением 2,5 мм2. Запрещено работать с поврежденным удлинителем, необходимо заменить его. Следует защищать удлинитель от перегрева и влаги, а также не использовать его в сырых помещениях.

Убедиться в том, что провод расположен таким образом, что на него нельзя наступить, споткнуться об него или повредить другим образом. Рекомендуется оборудовать источник питания устройством защитного отключения для прекращения подачи питания, если утечка тока на землю превышает 30 мА за 30 мс.

Личная безопасность

- При работе с электроинструментом соблюдать осторожность, следить за собственными действиями и руководствоваться здравым смыслом. Запрещено использовать устройство в состоянии усталости, под действием наркотиков, алкоголя или медицинских препаратов. Даже малейшая потеря концентрации при работе с электроинструментом может привести к серьезным травмам.
- Использовать средства индивидуальной защиты. Всегда надевать средства защиты глаз.
- Защитные средства, в том числе респиратор, обувь с нескользящей подошвой, каска или средства для защиты органов слуха, используемые в соответствующих ситуациях, позволят снизить риски получения травм.
- Предотвращение случайного запуска. Перед подключением источника питания и (или) аккумуляторных батарей, подъемом или перемещением оборудования убедиться в том, что переключатель находится в выключенном положении.
- Если при перемещении электроинструмента держать пальцы на выключателе или переносить его, держась за переключатель со стороны включения, то это может привести к несчастным случаям.
- Перед включением электроинструмента следует убрать гаечные ключи. Гаечный ключ, оставленный на движущейся детали электроинструмента, может привести к травмам.
- Не тянуться в каком либо направлении. Необходимо встать на устойчивую опору и сохранять равновесие.
  Это позволит обеспечить лучший контроль электроинструмента при возникновении неожиданных ситуаций.
- Носить соответствующую одежду. Запрещается носить свободную одежду или драгоценности, например, шейный платок или ожерелье.
- Не допускать контакта волос, одежды и перчаток с подвижными деталями. Свободная одежда, драгоценности или длинные волосы могут быть затянуты подвижными деталями.
- Не подвергать электроинструмент воздействию источников тепла, прямых солнечных лучей, влаги, дождя (запрещается погружать инструмент в жидкость) и низких температур. Не использовать оборудование мокрыми руками.
- Не допускать попадания смазочных веществ и других растворителей на электроинструмент во избежание ухудшения захвата.

Предупреждение! Пыль, образовавшаяся в результате обработки, обдувки, выравнивания, шлифовки, заточки, сверления и других работ, может представлять опасность для здоровья. Ниже приведено несколько примеров опасных факторов:

- Свинец из красителей на свинцовой основе.
- Свинец из красителей на свинцовой основе блоков.
- Мышьяк и хром от химически обработанных пиломатериалов.
- Асбест.

Степень опасности подобных воздействий изменяется в зависимости частоты выполнения подобных работ. Для снижения воздействия данных химических веществ следует работать в хорошо проветриваемом помещении и использовать разрешенные средства безопасности, в том числе респираторы, которые специально предназначены для фильтрации микроскопических частиц. Если для удаления и сбора пыли предусмотрены устройства или аксессуары, следует убедиться в том, что они подсоединены и используются надлежащим образом.

Эксплуатация и обслуживание электроинструмента

- Не перегружать электроинструмент. Использовать лектроинструмент, подходящий для конкретного применения.
  Правильно выбранный электроинструмент будет работать эффективнее и безопаснее при скорости, для которой он предназначен.
- Запрещено использовать электроинструмент при неисправности переключателя.
- Любой электроинструмент, который не может контролироваться с помощью переключателя, представляет опасность, его необходимо отремонтировать.
- Отсоединять вилку от источника питания, если электроинструмент не используется, перед выполнением настроек, заменой аксессуаров, очисткой или хранением устройства, а также в случае неожиданного останова или при неисправности. Подобные меры предосторожности снижают риск случайного запуска электроинструмента.
- Неиспользуемые электроинструменты следует хранить в чистом сухом помещении в недоступном для детей месте. Лица, не ознакомленные с принципом работы электроинструмента и настоящими инструкциями, не должны допускаться к эксплуатации

электроинструмента. Электроинструменты представляют опасность, если находятся в руках неопытного пользователя.

- Проводить техническое обслуживание электроинструментов. Перед каждым использованием следует проводить проверку на предмет смещения или заедания подвижных частей, поломки деталей или наличия других условий, которые могут повлиять на работу электроинструмента. В случае обнаружения повреждений, электроинструмент необходимо отремонтировать перед использованием. На ручке или корпусе не должно быть масла или смазки.Большое количество несчастных случаев вызвано неудовлетворительным техническим обслуживанием электроинструментов.
- Запрещается использовать электроинструмент с неисправными защитными устройствами или без них.
- Использовать электрооборудование и аксессуары в соответствии с настоящими инструкциями и для работ, предусмотренных для конкретного типа электроинструмента, учитывая рабочие условия и тип выполняемых работ.

ОСОБЫЕ ИНСТРУКЦИИ ПО ТЕХНИКЕ БЕЗОПАСНОСТИ

Использование электроинструмента не по назначению может привести к возникновению опасных ситуаций. Запрещается использовать неподходящие устройства для увеличения производительности инструмента или его функциональности.

1. ЗАЩИТА ГЛАЗ: При заточке мелкие частицы обрабатываемого материала вылетают с высокой скоростью. При эксплуатации инструмента всегда носить защитные очки.
2. УСТАНОВКА НА ВЕРСТАКЕ/ПОДСТАВКЕ: Незакрепленный шлифовальный станок может представлять опасность, если не обеспечить соответствующий контроль во время эксплуатации. Перед использованием убедиться в том, что шлифовальный станок прочно прикреплен к верстаку/подставке.
3. СКОРОСТЬ ВРАЩЕНИЯ ШЛИФОВАЛЬНОГО КРУГА: При вращении шлифовальных кругов со скоростью, превышающей установленное значение, они могут сломаться или вылететь. Перед монтажом нового шлифовального круга убедиться в том, что номинальная скорость вращения круга равна или выше скорости вращения шпинделя заточного станка.

4. ФЛАНЦЫ ДЛЯ КРЕПЛЕНИЯ ШЛИФОВАЛЬНОГО КРУГА: При монтаже шлифовального круга разрешено использовать только те фланцы, которые поставляются вместе с заточным станком. При использовании других фланцев шлифовальный круг может быть закреплен ненадлежащим образом, что может привести к несчастному случаю.
5. ИСПЫТАНИЕ ЗВОНКОСТИ: Перед установкой шлифовальных кругов провести «испытание звонкости», чтобы убедиться в том, что они безопасны для использования. Круг, не прошедший испытание, может сломаться или вылететь во время работы.
6. ПУСКЗАТОЧНОГОСТАНКА:Еслишлифовальныйкругповрежден, скорее всего, он вылетит сразу же после запуска. Для того чтобы защитить себя при включении станка, следует встать сбоку и дать станку поработать в течение минуты прежде, чем встать перед ним.
7. ЗАЩИТА ОРГАНОВ ДЫХАНИЯ: Во время заточки образуется опасная пыль, которая может вызвать хронические респираторные заболевания. Во время заточки всегда носить пылезащитную маску или респиратор.
8. БОКОВОЕ ШЛИФОВАНИЕ: Если шлифовальный круг не рассчитан на боковое шлифование, то при шлифовании на боковой стороне шлифовальных кругов они могут сломаться или вылететь.
9. ШЛИФОВАНИЕ СВЕРХУ: Шлифование сверху шлифовального круга увеличивает риск отскока обрабатываемой детали. Рекомендуется выполнять шлифовку на нисходящей части шлифовального круга.
10. КОНТАКТ МЕЖДУ РУКОЙ И КРУГОМ: Шлифовальные круги могут содрать кожу. Обрабатываемая деталь должна быть жестко зажата, во время шлифования держать руки на безопасном расстоянии. Не надевать перчатки, так как они могут зацепиться за шлифовальный круг, что приведет к получению более серьезных травм.
11. ПОЛОЖЕНИЕ ПОДРУЧНИКА СТАНКА: Если подручник станка находится слишком далеко от круга, то обрабатываемая деталь может разломиться, что приведет к потере контроля и затягиванию руки шлифовальным кругом. Во время работы подручник должен находиться на расстоянии 3 мм (1/8 дюйма) от круга.
12. ТРЕСНУТЫЙ КРУГ: Треснутые круги могут сломаться и вылететь во время работы. Следует немедленно заменить треснутый круг.

ЭКСПЛУАТАЦИЯ И СБОРКА

ВНИМАНИЕ! Перед тем как приступить к сборке, следует убедиться в том, что инструмент выключен, а электрический шнур отсоединен от источника питания.

Перед сборкой проверить состояние компонентов инструмента.

В результате применения современных способов массового производства вероятность того, что заточный станок будет неисправен или в нем будут отсутствовать стандартные детали, мала. В случае отсутствия некоторых деталей или обнаружении каких-либо неисправностей, запрещается использовать оборудование до замены деталей и (или) устранения неисправности. В противном случае возможно получение серьезных травм. Установите (если не установлен) шлифовальный круг:

- снимите боковую крышку круга, для чего отверните винты ее крепления;
- снимите (если установлен) круг, подлежащий замене, для чего, удерживая его рукой, гаечным ключом (в комплект не входит) открутите гайку;
- Примечание! При замене диска используйте защитные средства (например, рукавицы).
- установите новый круг на вал и наживите крепящую гайку;
- удерживая рукой круг, гаечным ключом (в комплект не входит) НАДЕЖНО затяните гайку;

ВНИМАНИЕ! НЕ ИСПОЛЬЗУЙТЕ посторонние предметы в качестве рычага для удержания точильного камня. Во избежание повреждения диска НЕ ПРИЛАГАЙТЕ излишних усилий при затягивании его крепления.

- установите на место защитную боковую крышку. После замены круга проверьте биение диска и свободу вращения кратковременным включением изделия на холостом ходу. В случае повышенного задевании круга за упор 1 или кронштейна 3 проведите регулировку зазоров в соответствии с описанным ниже.

Примечание! При установке круга с другим посадочным диаметром установите прилагаемую переходную втулку.

Установите на защитный кожух круга защитный экран (стекло) и упор для инструмента.

Примечание! Установите минимальный (не более 2 мм) зазор между упорами 1 и окружностью круга, а также кронштейном 3 и окружностью круга. В процессе эксплуатации производите периодический контроль и регулировку зазоров с целью компенсации износа круга.

Установите (если не установлена) шлифовальную ленту:

- отверните винты крепления боковой крышки и снимите ее; ослабьте натяжение ленты, оттянув рычаг 8 и отпустив гайку 9;
- снимите изношенную ленту и, соблюдая направление вращения (обозначено стрелками на ленте), установите новую ленту;
- натяните ленту, затянув гайку 9;
- проверьте правильность установки ленты пробным включением на 3-5 секунд.

При сползании ленты с оси влево/вправо отрегулируйте ее положение вращением винта 7 против или по часовой стрелке соответственно; установите обратно боковую крышку.

Примечание! Выбирайте зернистость ленты в зависимости от предстоящей работы: для грубого шлифования и обдирки краски необходима большая зернистость, для заточки или финишного шлифования - мелкая.

Установите станок на ровную твердую поверхность и закрепите с помощью крепежных изделий через отверстия 5.

Сборка/ Регулировка – Защитное стекло с кронштейном (Рис. 1). Закрепить защитное стекло с кронштейном (3) с помощью поставляемых винтов, шайб и гаек. Зафиксируйте его в нужном положении, убедившись в том, что регулируемый кронштейн находится на достаточном расстоянии от шлифовального круга.

Сборка/Регулировка – Металлический упор (Рис. 1).

Закрепить два регулируемых металлических упора с помощью поставляемого крепежа, убедившись в том, что металлический упор (1) установлен на расстоянии 2 мм от шлифовального круга и шлифовальной ленты.

ПОДГОТОВКА К РАБОТЕ

Перед началом работы:

- проверьте и при необходимости, отрегулируйте: крепление круга, зазоры искрогасителя и упора (см. Сборка);
- отрегулируйте положение защитного стекла, при котором исключается попадание раскаленных частиц в оператора;
- очистите рабочее место и особенно, упор 1 от посторонних предметов;
- приготовьте обрабатываемые заготовки;
- приготовьте и наденьте средства защиты (перчатки, рукавицы, защитные очки, наушники).

Шлифовальные круги.

Заточной станок поставляются в комплекте с универсальным шлифовальным кругом:150x12,7x16 мм; Круги меняются в зависимости от типов абразива, твердости, зернистости и структуры. Заточные станки подходят для любых абразивных наждачных кругов, кругов из карбидов, кругов для заточки инструментов, полировки и проволочных щеток. Для выбора шлифовального круга, подходящего для конкретного применения следует обратиться в ближайший магазин инструментов или строительный магазин.

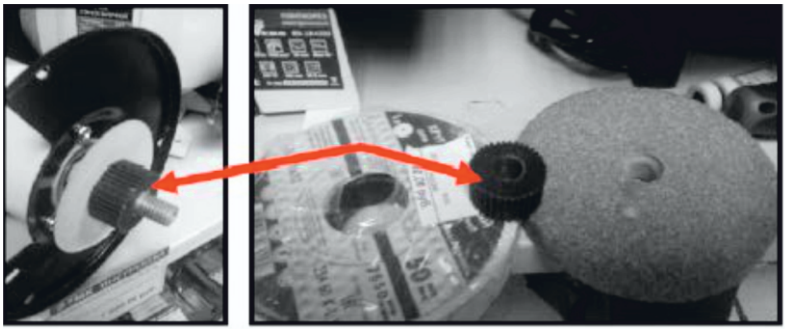

Рис.2

ПОРЯДОК РАБОТЫ

Подключите изделие к электрической сети

ВНИМАНИЕ! При подключении изделия к сети убедитесь, что клавиша выключателя находится в выключенном положении.

Включение изделия осуществляется нажатием на кнопку « I » выключателя 4. Примечание! Выключатель изделия - электромагнитного типа. При пропадании напряжения сети и последующем его появлении изделие не включится самостоятельно. Для включения изделия в этом случае повторно нажмите кнопку « I »

Используйте точильный камень для заточки и шлифовальную ленту для шлифовки.

Установите обрабатываемую заготовку на упор и осуществляйте подачу с небольшим усилием.

Примечание! Усиление давления на точильный камень не ускорит процесса заточки, но приведет к перегреву заготовки, а также может привести к перегрузке и выходу из строя двигателя изделия.

По окончании работы выключите изделие нажатием кнопки «О» выключателя 4. Тщательно очистите рабочее место и все доступные части изделия от металлической пыли.

Рекомендации по эксплуатации

Убедитесь, что напряжение Вашей сети соответствует номинальному напряжению изделия.

Перед первым использованием или после долгого хранения включите изделие и дайте ему поработать 5-10 с на холостом х оду. Если в это время Вы услышите посторонний шум, почувствуете сильную вибрацию или запах гари, выключите изделие, выньте вилку шнура питания из розетки и установите причину этого явления. Не включайте изделие, прежде чем будет найдена и устранена причина неисправности.

Перед началом работы убедитесь в том, что:

шлифовальный круг плотно закреплен на валу и не поврежден, а также свободно проворачивается от руки;

лента правильно установлена (направление вращения совпадает со стрелками, не сползает) и натянута;

Вы убрали все посторонние предметы из зоны работы и с упора.

По электробезопасности изделие соответствует

1 классу защиты от поражения электрическим током, т.е. должно быть заземлено (для этого в вилке предусмотрены заземляющие контакты). Запрещается переделывать вилку, если она не подходит к Вашей розетке. Вместо этого квалифицированный электрик должен установить соответствующую розетку. Обеспечьте хорошие освещение и вентиляцию рабочего места - в процессе работы образуется пыль.

Во избежание повреждения изделия или обрабатываемой заготовки,

каждый раз перед включением изделия в сеть проверяйте выключенное положение выключателя 4.

Образование раскаленных частиц в процессе шлифования является нормальным следствием работы изделия. Не включайте изделие и не работайте в помещениях с высоким содержанием в воздухе паров кислот, воды, взрывчатых или легковоспламеняющихся газов.

Для исключения перегрева делайте перерывы в работе, достаточные для охлаждения инструмента и изделия.

ВНИМАНИЕ! При шлифовании заготовка, диск и лента сильно нагреваются. Не прикасайтесь к ним частями тела и не кладите обработанную заготовку на легковоспламеняющиеся и легкоповреждаемые материалы до полного их остывания.

Регулярно (по мере износа) проверяйте зазоры между защитным экраном, а также упорами и диском. Выставляйте зазоры в соответствии со Сборкой. Регулярно проверяйте состояние сетевого кабеля. Не допускайте повреждения и загрязнения изоляции, чрезмерных тянущих и изгибающих нагрузок.

ВНИМАНИЕ! Поврежденный кабель подлежит немедленной замене в сервисном центре. Выключайте изделие из сети сразу же по окончании работы.

Выключайте изделие только выключателем 4. Не выключайте, просто отсоединяя кабель от сети (вынимая вилку из розетки).

Периодически очищайте от грязи и пыли корпус изделия и кабель.

Все работы по техническому обслуживанию должны проводиться при отключенном от сети кабеле.

Изделие не требует другого специального обслуживания.

Все ремонтные работы должны проводиться только специалистами сервисных центров.

Следите за исправным состоянием изделия. В случае появления подозрительных запахов, дыма, огня, искр, следует выключить аппарат, отключить его от сети и обратиться в специализированный сервисный центр. Если Вам что-то показалось ненормальным в работе изделия, немедленно прекратите его эксплуатацию.

В силу технической сложности изделия, критерии предельных состояний не могут быть определены пользователем самостоятельно. В случае явной или предполагаемой неисправности обратитесь к разделу «Возможные неисправности и методы их устранения». Если неисправности в перечне не оказалось или Вы не смогли устранить ее, обратитесь в специализированный сервисный центр. Заключение о предельном состоянии изделия или его частей сервисный центр выдает в форме соответствующего Акта.

Инструкции по безопасности

При подключении изделия к сети убедитесь, что клавиша выключателя находится в выключенном положении. Все работы по сборке, настройке и замене элементов производите ТОЛЬКО при отключенном от сети изделии.

Во избежание повреждений и травм, во время работы не прикасайтесь к вращающемуся кругу и движущейся ленте, не пытайтесь очищать их от налипших частиц и останавливать при выключении изделия.

Примите все меры для исключения возможности попадания раскаленных частиц на легковоспламеняющиеся изделия и материалы.
При шлифовании заготовка, круг и лента сильно нагреваются. Не прикасайтесь к ним частями тела и не кладите обработанную заготовку на легковоспламеняющиеся и легкоповреждаемые материалы до полного их остывания.
По электробезопасности изделие соответствует 1 классу защиты от поражения электрическим током, т.е. должно быть заземлено (для этого в вилке предусмотрены заземляющие контакты). Запрещается переделывать вилку, если она не подходит к Вашей розетке. Вместо этого квалифицированный электрик должен установить соответствующую розетку.

УСЛОВИЯ ТРАНСПОРТИРОВКИ ХРАНЕНИЯ И УТИЛИЗАЦИИ

Храните изделие в надежном, сухом и недоступном для детей месте. Хранение и транспортирование изделия осуществляйте в коробках или кейсах. Отслужившее срок службы изделие, дополнительные принадлежности и упаковку следует экологически чисто утилизировать.

Возможные неисправности и методы их устранения

Неисправность	Возможные причины	Действия по устранению
Изделие не включается	Нет напряжения в сети	Проверьте напряжение в сети
	Неисправен выключатель или конденсатор	Обратитесь в сервисный центр для ремонта или замены
	Неисправен двигатель	Обратитесь в сервисный центр для ремонта или замены
Изделие не развивает полных оборотов	Низкое напряжение сети	Проверьте напряжение в сети
	Сгорела обмотка или обрыв в обмотке двигателя	Обратитесь в сервисный центр для ремонта
	Неисправен конденсатор	Обратитесь в сервисный центр для замены

	Заклинивание вала	Обратитесь в сервисный центр для ремонта
Изделие остановилось при рабате	Пропало напряжение сети	Проверьте напряжение
	Заклинивание вала при излишнем давлении на точильный камень	Освободите вал
	Проворачивание камня при ослабленной затяжке	Затяните ослабленное крепление
Повышенная вибрация изделия (вт. ч. на холостом ходу)	Интенсивный режим работы, работа с максимальной нагрузкой	Измените режим работы, снизьте нагрузку
	Высокая температура окружающего воздуха, слабая вентиляция	Примите меры к снижению температуры, улучшению вентиляции , очистке вентиляционных отверстий
	Недостаток смазки, заклинивание в механизме	Обратитесь в сервисный центр для ремонта
	Сгорела обмотка или обрыв в обмотке	Обратитесь в сервисный центр для ремонта

УСЛОВИЯ ГАРАНТИЙНОГО ОБСЛУЖИВАНИЯ

1. Гарантийный срок на электроинструмент составляет 12 месяцев со дня продажи. Если изделие, предназначенное для бытовых (непрофессиональных) нужд эксплуатировалось в коммерческих целях (профессионально), срок гарантии составляет один месяц со дня продажи. В течение гарантийного срока сервисная служба бесплатно устраняет производственные дефекты и производит замену деталей, вышедших из строя по вине изготовителя. На период гарантийного ремонта эквивалентный исправный инструмент не предоставляется. Заменяемые детали переходят в собственность служб сервиса.

2. В случае выхода станка из строя в течение гарантийного срока эксплуатации по вине изготовителя, владелец имеет право на бесплатный гарантийный ремонт, при соблюдении следующих условий:

- отсутствие механических повреждений

- отсутствие признаков нарушения требований руководства по эксплуатации;

- наличие в руководстве по эксплуатации отметки о продаже и наличие подписи покупателя; соответствие серийного номера станка серийному номеру в гарантийном талоне;

- отсутствие следов неквалифицированного ремонта.

Удовлетворение претензий потребителя с недостатками по вине изготовителя производится в соответствии с законом РФ «О защите прав потребителей».

3. Гарантийный ремонт станка в течение гарантийного срока эксплуатации производится при условии соблюдения потребителем правил эксплуатации и технического обслуживания, хранения и транспортировки.

4. При обнаружении Покупателем каких-либо неисправностей станка, в течение срока, указанного в п. 14.1 он должен обратиться в авторизованный сервисный центр и предоставить станок в сервисный центр для проверки. Максимальный срок проверки - в соответствии с законом РФ «О защите прав потребителей». Транспортировка станка для экспертизы, гарантийного ремонта или замены производится за счёт Покупателя.

5. В том случае, если неисправность станка вызвана нарушением условий его эксплуатаций или Покупателем нарушены условия, предусмотренные п. 13.3 Сервисный центр с согласия покупателя вправе осуществить ремонт станка за отдельную плату.

6. На Сервисный центр не могут быть возложены иные, непредусмотренные настоящим руководством, обязательства.

7. Гарантия не распространяется на:

- любые поломки связанные с погодными условиями (дождь, мороз, снег);

- при появлении неисправностей, вызванных действием непреодолимой силы (несчастный случай, пожар, наводнение, удар молнии и т.п.);

- нормальный износ: станок, так же, как и все электрические устройства, нуждается в должном техническом обслуживании. Гарантией не покрывается ремонт, потребность в котором возникает вследствие нормального износа, сокращающего срок службы частей и оборудования;- на износ таких частей как: подшипники, присоединительные контакты, провода, абразивные диски, и т. п;

- естественный износ (полная выработка ресурса, сильное внутреннее или внешнее загрязнение);

- на оборудование и его части выход из строя которых стал следствием неправильной установки, несанкционированной модификации, неправильного применения, небрежности, неправильного обслуживания, ремонта или хранения, что неблагоприятно влияет на его характеристики и надёжность;

8. На неисправности, возникшие в результате перегрузки станка, повлекшие выход из строя электродвигателя или других узлов и деталей.

К безусловным признакам перегрузки станка относятся, помимо прочих: появление цветов побежалости, деформация или оплавления деталей и узлов, потемнение или обугливание изоляции проводов электродвигателя под действием высокой температуры.

Изделие сдаётся на гарантийный ремонт **В ПОЛНОЙ КОМПЛЕКТАЦИИ, ОЧИЩЕННОЕ ОТ ПЫЛИ И ГРЯЗИ!**

Транспортные расходы не входят в объем гарантийного обслуживания.

В связи с тем, что приобретаемое Покупателем изделие является сложным изделием, для решения вопросов по гарантийной ответственности Покупатель первоначально обращается только в сервисные центры уполномоченного дилера.

- В случае несвоевременного извещения о выявленных неисправностях, фирма Продавец оставляет за собой право отказаться полностью или частично от удовлетворения предъявляемых претензий (ст.483 ГК РФ)

- Запрещается нарушение заводских регулировок. Регулировку должны производить только в сервисном центре.

- Ответственность по настоящей гарантии ответственности за товар могут быть переданы Покупателем другим лицам при условии, что лицо, принявшее на себя права по гарантийной ответственности за товар, одновременно принимает на себя и все обязательства, принятые подписавшим настоящий договор Покупателем.

Требуйте от организации, продавшей изделие, правильного и полного заполнения всех граф настоящего документа. Талон, заполненный неправильно, является недействительным.

Инструкции, указанные в данном руководстве, не относятся к абсолютно всем ситуациям, которые могут возникнуть. Оператор должен осознавать, что контроль над практической эксплуатацией и соблюдение всех предосторожностей входит в его непосредственные обязанности.

С условиями гарантии ознакомлен. Претензий к комплектации и внешнему виду не имею.

Покупатель_____

Телефон центрального сервисного центра: **+7 (342) 214-52-12** **www.fdbrait.ru**

ПРОИЗВОДИТЕЛЬ: HUAIAN GUANGMING ELECTRICAL CO.,LTD
АДРЕС: THE INDUSTRIAL ZONE, JINGKOU TOWN, HUAIAN DISTRICT, HUAIAN CITY, JIANGSU PROVINCE, P.R.CHINA
ТЕЛЕФОН: 0086- 517-85631978

ДЕТАЛИРОВКА

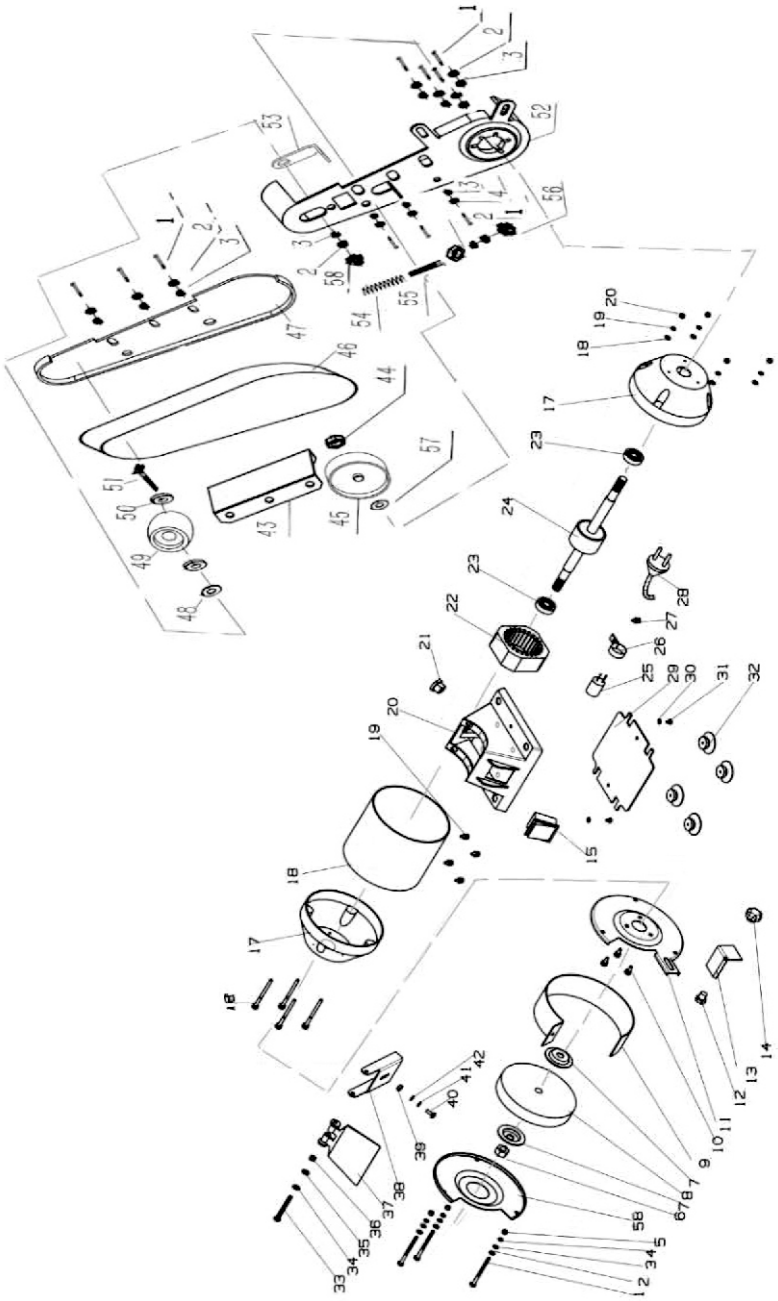

№	**Наименование**
1.	Винт
2.	Плоская шайба
3.	Плоская шайба
4.	Пружинная шайба
5.	Крепежный винт
6.	Гайка левая
7.	Фланец
8.	Круг шлифовальный
9.	Кольцо среднее
10.	Винт
11.	Крышка защитного кожуха левая
12.	Винт
13.	Подручник левый
14.	Гайка
15.	Кнопка
16.	Винт
17.	Чашка
18.	Корпус двигателя
19.	Винт
20.	Основание
21.	Винт - фиксатор
22.	Статор
23.	Подшипник
24.	Ротор
25.	Конденсатор
26.	Крепление конденсатора
27.	Винт
28.	Кабель с вилкой
29.	Плита основания
30.	Плоская шайба
31.	Винт
32.	Опорные ножки
33.	Винт
34.	Плоская шайба
35.	Плоская шайба
36.	Гайка
37.	Защита для глаз
38.	Крепежная скоба защиты для глаз
39.	Гайка
40.	Винт
41.	Плоская шайба
42.	Плоская шайба
43.	Кронштейн
44.	Гайка
45.	Алюминиевое колесо
46.	Шлифовальная лента
47.	Корпус шлифовальной ленты
48.	Стопорное кольцо
49.	Алюминиевое колесо
50.	Подшипник
51.	Болт
52.	Внутренняя крышка шлифовальной ленты
53.	Скоба
54.	Пружина
55.	Болт
56.	Гайка
57.	Плоская шайба
58.	Шайба

Корешок талона №1
на гарантийный ремонт

(Модель:_____)

(Изъят:_____ "_____ 20___ г.)

Исполнитель_____/_____)
(подпись) (ФИО)

ДЕЙСТВИТЕЛЕН ПРИ ЗАПОЛНЕНИИ

ТАЛОН №1

На гарантийный ремонт

(Модель:_____)

Серийный номер_____

Представитель ОТК_____
(подпись, штамп)

Заполняет торговая организация

Продан_____
(наименование и адрес предприятия)

Дата продажи_____ **М.П.**

Продавец_____/_____/
(подпись) (ФИО)

Корешок талона №2
на гарантийный ремонт

(Модель:_____)

(Изъят:_____ "_____ 20___ г.)

Исполнитель_____/_____)
(подпись) (ФИО)

ДЕЙСТВИТЕЛЕН ПРИ ЗАПОЛНЕНИИ

ТАЛОН №2

На гарантийный ремонт

(Модель:_____)

Серийный номер_____

Представитель ОТК_____
(подпись, штамп)

Заполняет торговая организация

Продан_____
(наименование и адрес предприятия)

Дата продажи_____ **М.П.**

Продавец_____/_____/
(подпись) (ФИО)

Заполняет ремонтное предприятие

_____

(наименование и подпись предприятия)

_____

_____

_____

_____

_____

_____

_____

Исполнитель_____/_____/

(подпись) (ФИО)

Владелец _____

_____

_____

_____

_____

_____

_____/_____/

(подпись) (ФИО)

Дата ремонта_____ **М.П.**

Утверждаю _____

(Должность, подпись, ФИО руководителя ремонтного предприятия)

Заполняет ремонтное предприятие

_____

(наименование и подпись предприятия)

_____

_____

_____

_____

_____

_____

_____

Исполнитель_____/_____/

(подпись) (ФИО)

Владелец _____

_____

_____

_____

_____

_____

_____/_____/

(подпись) (ФИО)

Дата ремонта_____ **М.П.**

Утверждаю _____

(Должность, подпись, ФИО руководителя ремонтного предприятия)

Для заметок

Сертификат соответствия: № ЕАЭС RU C-CN.АБ53.В.01165/21 Серия RU № 0201337
Декларация о соответствии: № ЕАЭС N RU Д-CN.PA01.B. 61485/21

BRAIT®